Дорожный блокиратор "Заноза" (врезной; электромеханический)

Дорожный блокиратор "Заноза" врезного типа предназначен для ограничения движения автотранспортных средств, на территориях требующих повышенных мер защиты.

№	Техническая характеристика	Ед.изм.	Значение
1	Тип монтажа	-	Врезной
2	Тип привода	-	Электромеханический
3	Ширина перекрываемого проезда	М	0,5
4	Нагрузка на ось	Т	до 20
5	Высота поднятия преграждающей платформы	мм	500
6	Препятствование проезду автотранспортного средства с энергией удара	кДж	154
7	Защитное покрытие изделия	-	Холодное цинкование
8	Окраска	-	Серая основа, желтые и черные полосы на подьемной платформе
9	Наличие светоотражающих элементов	-	Да
10	Интенсивность	-	от 45 циклов в час
11	Международный класс защиты	-	IP 66
12	Напряжение питания	-	24В; 220В;
13	Потребляемая мощность	-	0,5 кВт на один актуатор
14	Управление устройством	-	Кнопочное, проводное
15	Скорость поднятия/опускания	Сек	8
16	Диапазон рабочих температур	°С	от -25 до +40
17	Масса	кг	90
18	Страна производитель	-	Российская Федерация
19	Гарантия	Мес.	12

В комплект поставки входят:
- Дорожный блокиратор "Заноза"
- Блок управления;
- Комплект проводов 10 м.;
- ЗИП(Краска ремонтная);

Опции поставляемые отдельно:
- Обогрев;
- Радиоуправление;
- Выносной пульт;
- Светофор;
- Светозвуковая сигнализация;
- Источник бесперебойного питания;
- Подсветка;

По запросу возможна разработка изделия под требования заказчика.

Изм.	Лист	№ докум.	Подп.	Дата	Дорожный блокиратор "Заноза" (врезной; электромеханический)		
Разраб.		Лымарчук Р.А.		12.05.22	Технические характеристики	Лит.	Лист: 2 / Листов
Пров.							
Нач.отд.							
Н. контр.							
Утв.		Акимов А.А.		12.05.22			

Перв. примен. | Справ. № | Подп. и дата | Инв. № дубл. | Взам. инв. № | Подп. и дата | Инв. № подл.

Копировал | Формат А4

Скачано с техключи.рф

Дорожный блокиратор "Заноза"
(врезной; электромеханический)

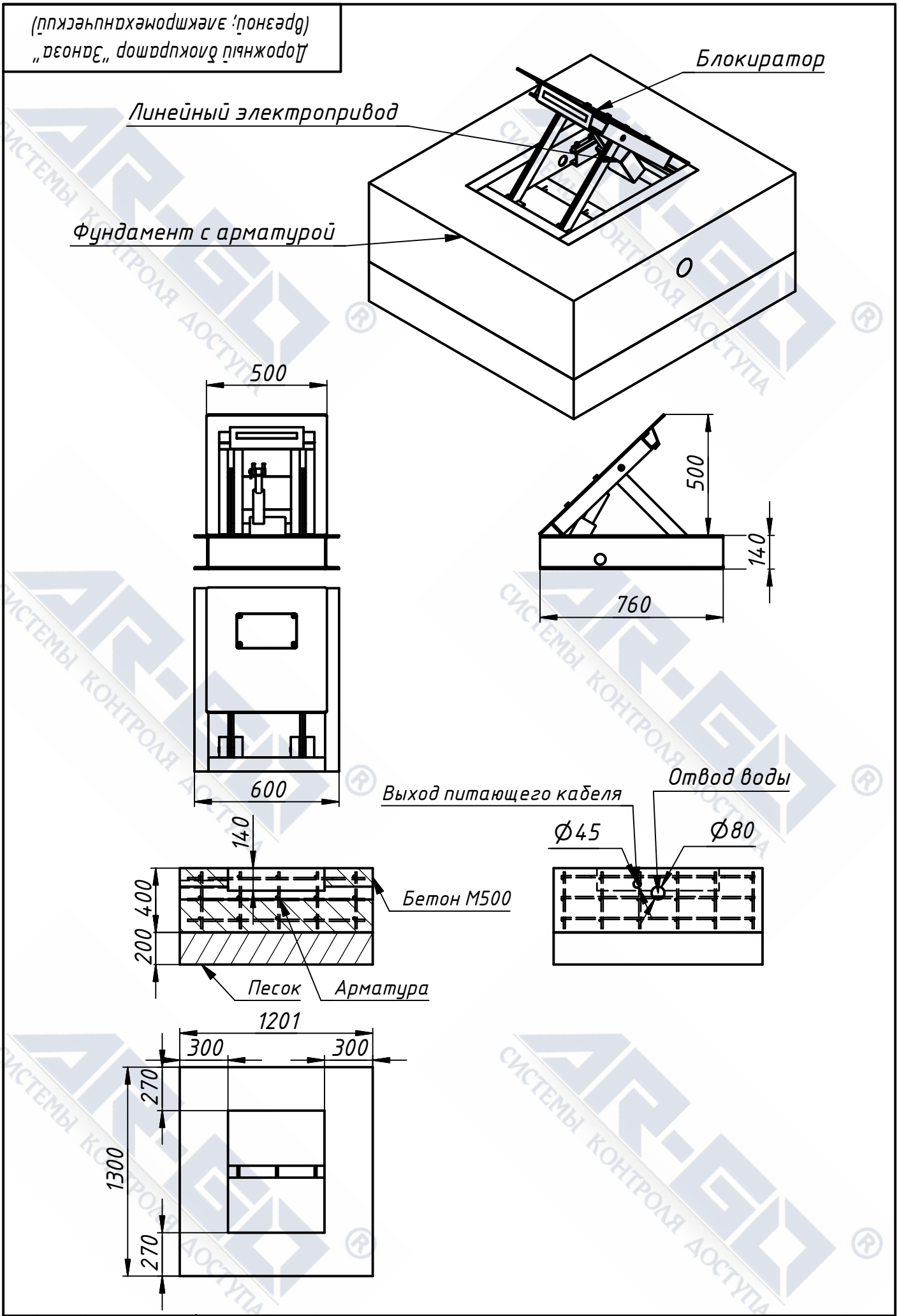

Изм.	Лист	№ докум.	Подп.	Дата	Дорожный блокиратор "Заноза" (врезной; электромеханический)	Лист

Копировал Формат А4

Скачано с ТЕХКЛЮЧИ.рф