ТАХИОН

Бленда защитная для видеокамер

ЭТИКЕТКА

ИМПФ.305143.001 ЭТ

Назначение:

Бленда защитная устанавливается на видеокамеры в термокожухах серий ТГБ-4Г Ex, ТГБ-4Р Ex, ТГБ-7 для предотвращения попадания бликов света на объектив и защиты стекла термокожуха от брызг и пыли.

Бленда защитная выпускается по техническим условиям ТУ 26.30.50-077-31006686-2017.

Комплект поставки:

1. Бленда защитная ..... 1 шт.
2. Скоба ..... 1 шт.
3. Винт М5х10 ..... 4 шт.
4. Гайка М5 ..... 2 шт.
5. Шайба 5 ..... 2 шт.
6. Гровер 5 ..... 4 шт.
7. Этикетка ..... 1 шт.
8. Упаковочная тара ..... 1 шт.

Характеристики:

1. Габаритные размеры ..... см. рис.1
2. Длина бленды ..... 120÷220 мм
3. Материал
   - алюминиевый сплав / покрытие краска порошковая полиэфирная;
   - сталь / покрытие краска порошковая полиэфирная;
   - пластик УФ- и термостойкий
4. Вес, не более ..... 500 г

Установка:

Установка бленды защитной на видеокамеры в термокожухах ТГБ-4Г Ex, ТГБ-4Р Ex показана на рис.1.

Установка бленды защитной на видеокамеры в термокожухах ТГБ-7, ТГБ-7Р, ТГБ-7У показана на рис.2.

Для изменения длины бленды необходимо ослабить винты поз.1 (рис.1,2), переместить хомут поз.2 на нужное расстояние, после чего винты затянуть.

Изделие сертификации не подлежит.

Адрес предприятия-изготовителя: 192029, Россия, Санкт-Петербург, Пр. Обуховской Обороны 86, литера К, ООО «Тахион»
Тел: (812) 327-1201, 8-800-222-44-62, факс 327-1153 с 10.00 до 17.00 по рабочим дням.
Адрес в Интернете: www.tahion.spb.ru E-mail: info@tahion.spb.ru

ОБРАЗЕЦ

Скачано с техключи.рф

Скачано с ТЕХКЛЮЧИ.РФ

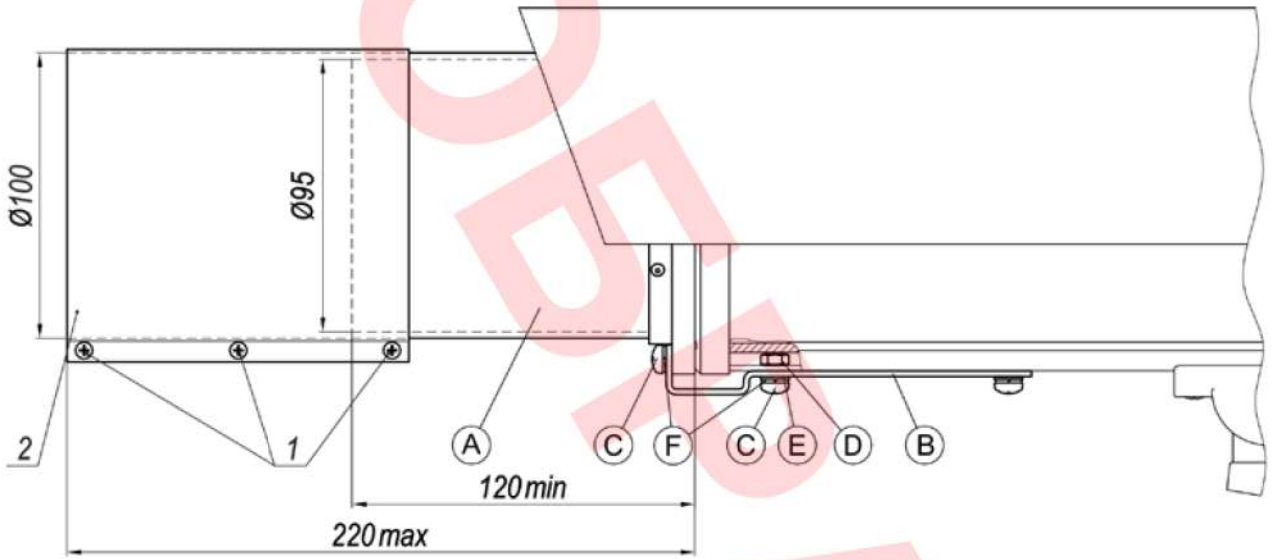

Рис.1 Установка бленды защитной на видеокамеры в термокожухах ТГБ-4Г Ex, ТГБ-4Р Ex

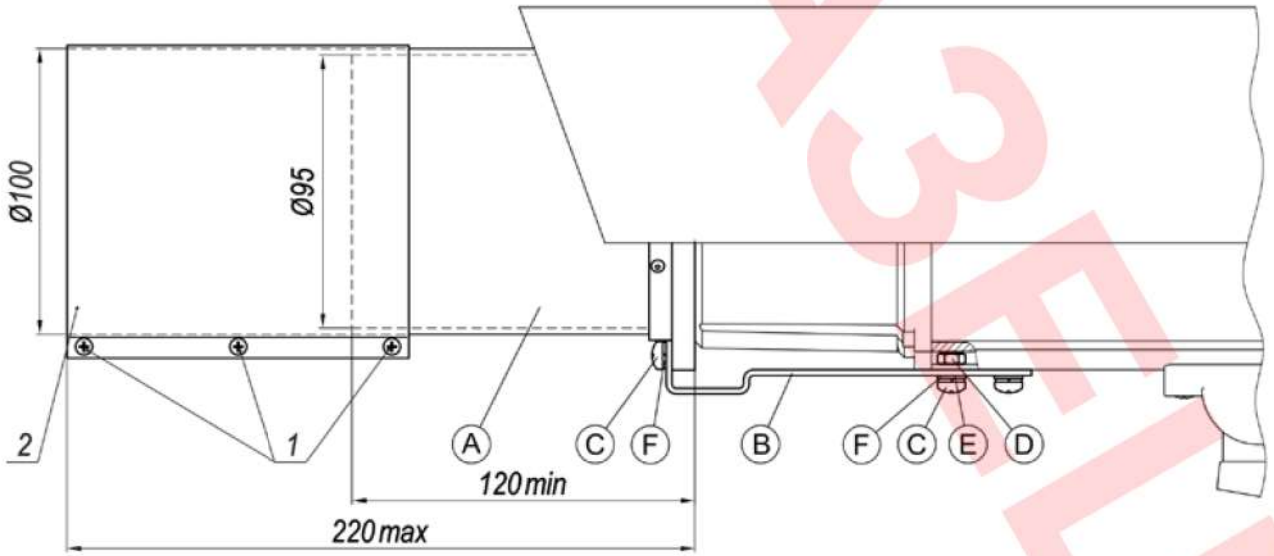

Рис.2 Установка бленды защитной на видеокамеры в термокожухах ТГБ-7, ТГБ-7Р, ТГБ-7У

КОМПЛЕКТАЦИЯ

Поз.	Изобр.	Кол.
A	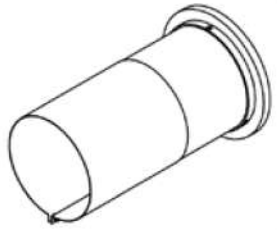	1
B	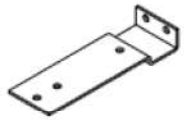	1
C	 M5x10	4
D	 M5	2
E	 5	2
F	 5	4

ОБРАЗЕЦ